M_S2B

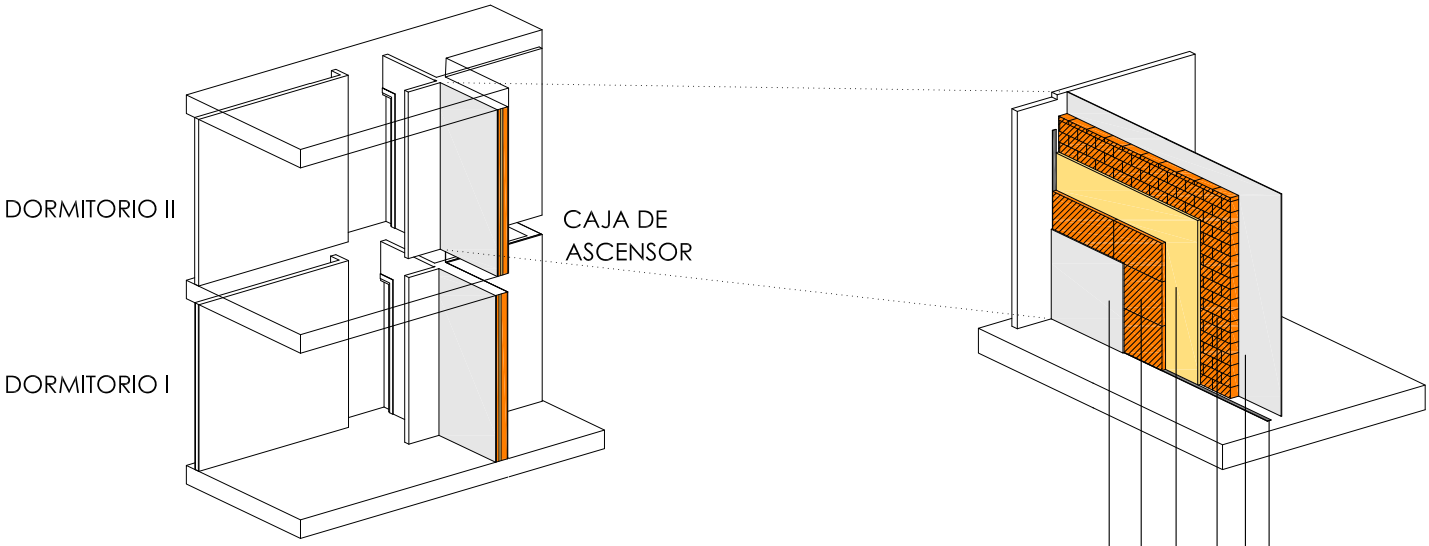

COMPOSICIÓN:
PYL13 + LHGF70.bp + LM40 + LP110 + ENF10

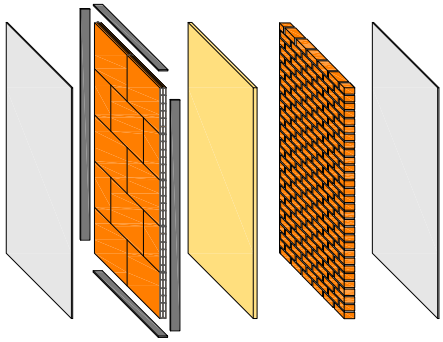

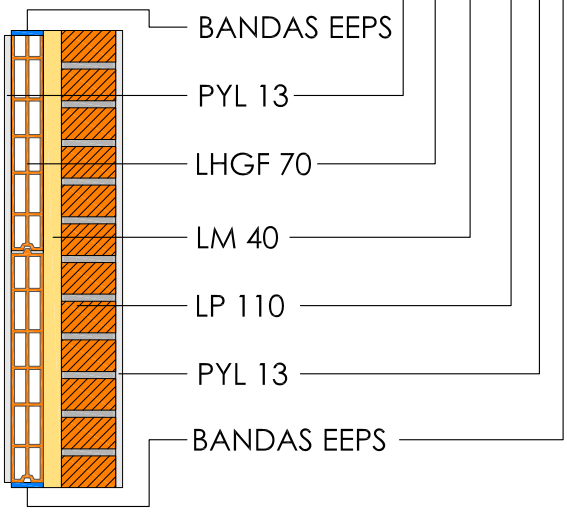

PYL 13 -- PLACA DE YESO LAMINADO 13 mm
LHGF 70 -- LADRILLO HUECO DOBLE GRAN FORMATO 70 mm
LM 40 -- LANA MINERAL 40 mm
LP 110 -- LADRILLO PERFORADO 1/2 PIE 110 mm
ENF 10 -- ENFOSCADO DE MORTERO DE CEMENTO 10 mm
bp -- BANDAS EEPS EN EL PERÍMETRO
BANDAS EEPS -- BANDAS DE POLIESTIRENO EXPANDIDO ELASTIFICADO

Separadora de doble hoja de ladrillo hueco doble gran formato y 1/2 pie de ladrillo perforado, con bandas elásticas perimetrales en la hoja ligera, aislamiento intermedio de lana mineral y revestimientos de placa de yeso laminado.

Espesor: **25 cm**

Aislamiento acústico en laboratorio, R_A: **61 - 63 dBA**

USO RECOMENDADO

Pared separadora de vivienda con zona común.
Pared separadora de vivienda con caja de ascensor.
Pared separadora de vivienda con recinto de actividad o instalaciones.

Masa superficial: **178 - 229 kg/m²**
Trasmitancia térmica, U: **0,49 w/m²K**
Resistencia al fuego: **EI-240**