M_S2A+

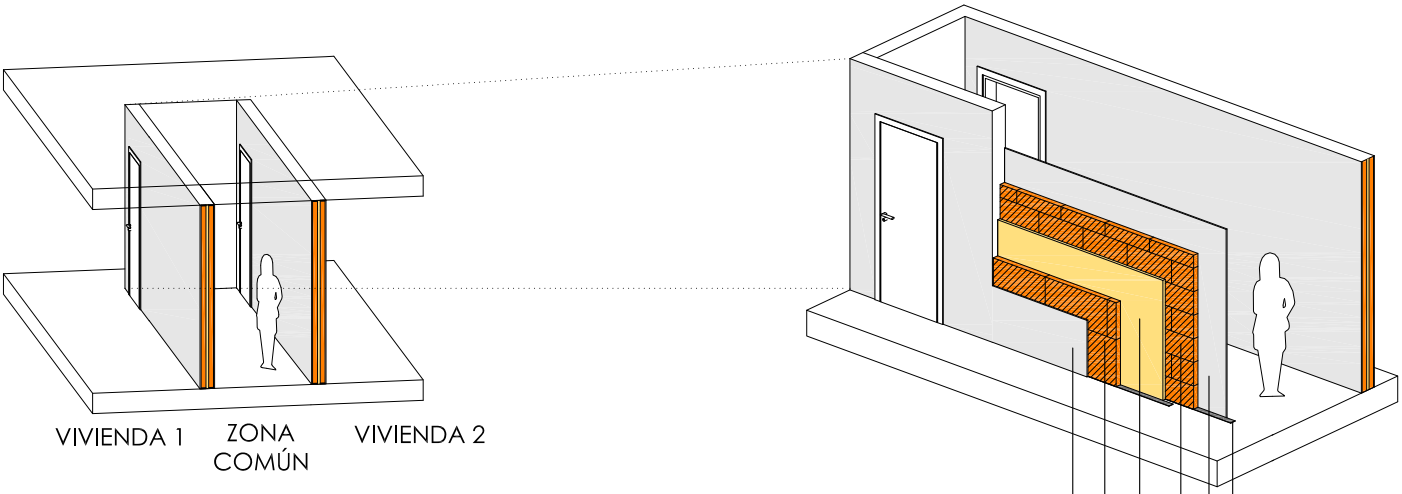

COMPOSICIÓN:
PYL13 + LHGF70.bp + LM40 + LHGF70-T.bp + PYL13

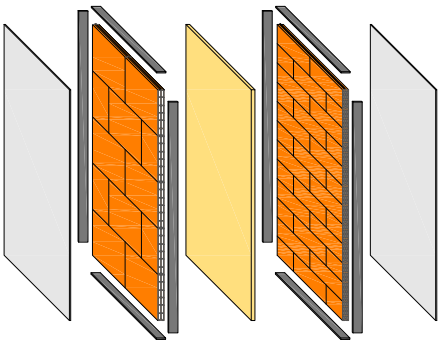

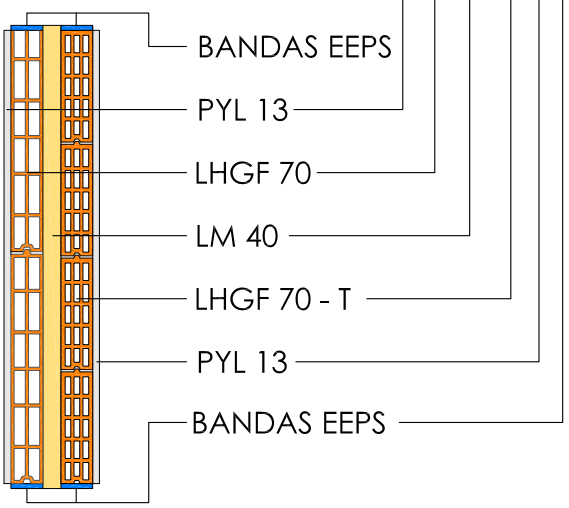

PYL 13 -- PLACA DE YESO LAMINADO 13 mm
LHGF 70 -- LADRILLO HUECO DOBLE GRAN FORMATO 70 mm
LM 40 -- LANA MINERAL 40 mm
LHGF 70 - T -- LADRILLO HUECO TRIPLE GRAN FORMATO 70 mm
bp -- BANDAS EEPS EN EL PERÍMETRO
BANDAS EEPS -- BANDAS DE POLIESTIRENO EXPANDIDO ELASTIFICADO

Separadora de doble hoja de ladrillo hueco doble gran formato y ladrillo hueco triple gran formato, con bandas elásticas perimetrales en ambas hojas, aislamiento intermedio de lana mineral y revestimientos de placa de yeso laminado.

Espesor: **21 cm**

Aislamiento acústico en laboratorio, R_A: **61 - 63 dBA**

USO RECOMENDADO

Pared separadora entre viviendas.
Pared separadora de vivienda con zona común.
Pared separadora de vivienda con recinto de actividad o instalaciones.

Masa superficial: **150 - 175 kg/m²**
Trasmitancia térmica, **U: 0,46 w/m²K**
Resistencia al fuego: **EI-240**